D812043 00200_07 18-11-16

FOTOCÉLULA
ΦΩΤΟΚΥΤΤΑΡΟ
FOTOKOMÓRKA
ΦΩΤΟΣΤΟΙΧΕΙΟ
FOTOBUŇKA
FOTOSEL

FOTOCELLULA
PHOTOCELL
PHOTOCELLULE
LICHTSCHRANKE
FOTOCÉLULA
FOTOCEL

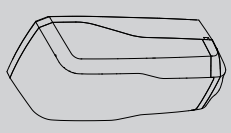

DESME A.15

ISTRUZIONI DI INSTALLAZIONE
INSTALLATION MANUAL
INSTRUCTIONS D'INSTALLATION
MONTAGEANLEITUNG
INSTRUCCIONES DE INSTALACIÓN
INSTALLATIEHANDLEIDING
INSTRUKCJA UŻYTKOWANIA I INSTALACJI
INSTRUÇÕES DE USO E DE INSTALAÇÃO
ΟΔΗΓΙΕΣ ΧΡΗΣΗΣ ΚΑΙ ΕΓΚΑΤΑΣΤΑΣΗΣ
ИНСТРУКЦИЯ ЭКСПЛУАТАЦИИ И МОНТАЖА
NÁVOD K OBSLUZE A INSTALACI
KULLANIM VE MONTAJ BİL.

AZIENDA CON SISTEMA DI GESTIONE INTEGRATO CERTIFICATO DA DNV = UNI EN ISO 9001:2008 = UNI EN ISO 14001:2004

Bft Spa
Via Lago di Vico, 44 ITALY
36015 Schio (VI)
T +39 0445 69 65 11
F +39 0445 69 65 22
→www.bft-automation.com

CROATIA
BFT ADRIA D.O.O.
51218 Drazice (Rijeka)
www.bft.hr

PORTUGAL
BFT SA-COMERCIO DE AUTOMATISMOS E MATERIAL DE SEGURANCIA
3026-901 Coimbra
www.bftportugal.com

CZECH REPUBLIC
BFT CZ S.R.O.
Praha
www.bft.it

SPAIN
BFT GROUP ITALIBERICA DE AUTOMATISMOS S.L.
08401 Granollers - (Barcelona)
www.bftautomatismos.com

TURKEY
BFT OTOMATIK KAPI SISTEMELERI SANAYVE
Istanbul
www.bftotomasyon.com.tr

FRANCE
AUTOMATISMES BFT FRANCE
69800 Saint Priest
www.bft-france.com

RUSSIA
BFT RUSSIA
111020 Moscow
www.bftrus.ru

GERMANY
BFT TORANTRIEBSSYSTEME Gmb H
90522 Oberasbach
www.bft-torantriebe.de

AUSTRALIA
BFT AUTOMATION AUSTRALIA PTY LTD
Wetherill Park (Sydney)
www.bftaustralia.com.au

UNITED KINGDOM
BFT AUTOMATION UK LTD
Heaton Mersey, Stockport SK4 3GL
www.bft.co.uk

U.S.A.
BFT USA
Boca Raton
www.bft-usa.com

IRELAND
BFT AUTOMATION LTD
Dublin 12

CHINA
BFT CHINA
Shanghai 200072
www.bft-china.cn

BENELUX
BFT BENELUX SA
1400 Nivelles
www.bftbenelux.be

UAE
BFT Middle East FZCO
Dubai

POLAND
BFT POLSKA SP. Z O.O.
Marecka 49, 05-220 Zielonka
www.bft.pl

Attenzione! Leggere attentamente le "Avvertenze" all'interno! Caution! Read "Warnings" inside carefully! Attention! Veuillez lire attentivement les Avertissements qui se trouvent à l'intérieur! Achtung! Bitte lesen Sie aufmerksam die „Hinweise" im Innereni ¡Atención! Leer atentamente las "Advertencias" en el interior! Let op! Lees de "Waarschuwingen" aan de binnenkant zorgvuldig! ¡Atención! πLeer atentamente las "Advertencias" en el interior! Προσοχή! Διάβασετε με προσοχή τις "Προειδοποιήσεις" στο εσωτερικό! Uwaga! Należy uważnie przeczytać "Ostrzeżenia" w środku! Внимание! Внимательно прочитите находящиеся внутри "Инструкции"! Pozor! Prečtěte si pozorně "Upozornění" uvnitř! Dikkat! İçinde bulunan "Uyarılar" dikkatle okuyunuz!

- La dichiarazione di conformità può essere consultata sul sito: www.bft.it nella sezione prodotti. - The declaration of conformity can be viewed on this website: www.bft.it in the product section. - La déclaration de conformité peut être consultée sur le site: www.bft.it dans la section produits. - Die Konformitätserklärung kann auf der folgenden Webseite konsultiert werden: www.bft.it, im Bereich Produkte. - La declaración de conformidad está disponible para su consulta en el sitio: www.bft.it en la sección productos. - De verklaring van overeenstemming kunt u raadplegen op de website: www.bft.it in het deel producten. - A declaração de conformidade pode ser consultada na website: www.bft.it na seção produtos. - Deklaracje zgodności można znaleźć na stronie: www.bft.it w zakładce Produkty. - С декларацией о соответствии можно ознакомиться на сайте: www.bft.it в разделе, посвященном продукции. - Prohlášení o shodě je k dispozici na internetové stránce: www.bft.it v sekci Výrobky. - Uygunluk beyannamesine, www.bft.it web sitesinde, ürünler bölümünde bakılabilir

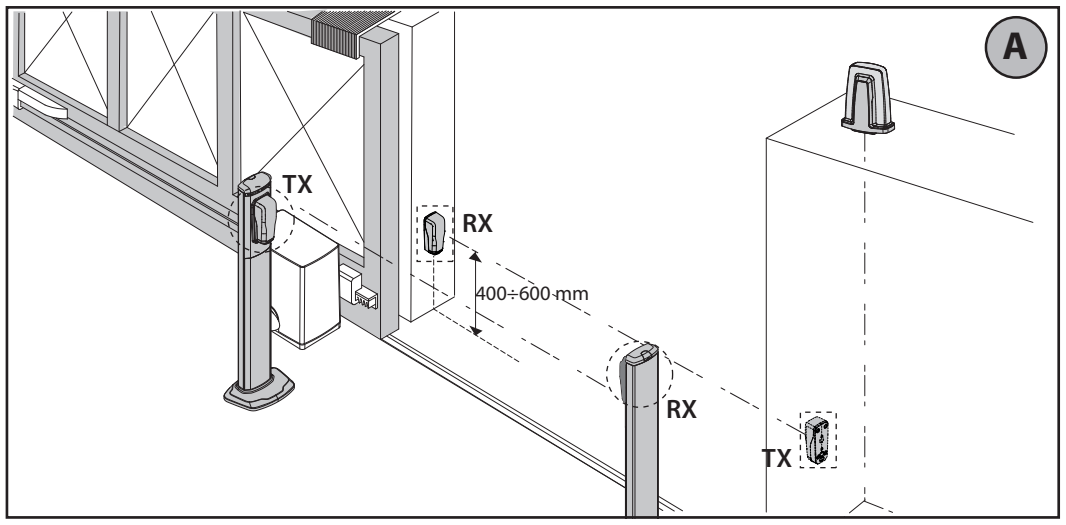

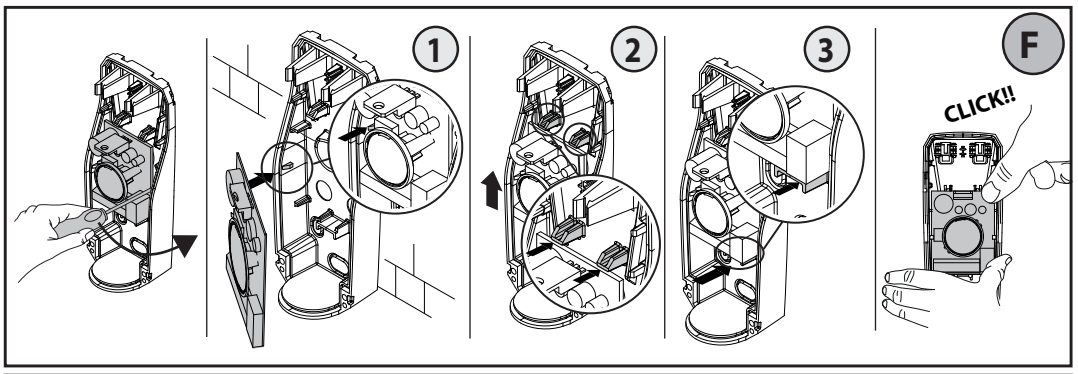

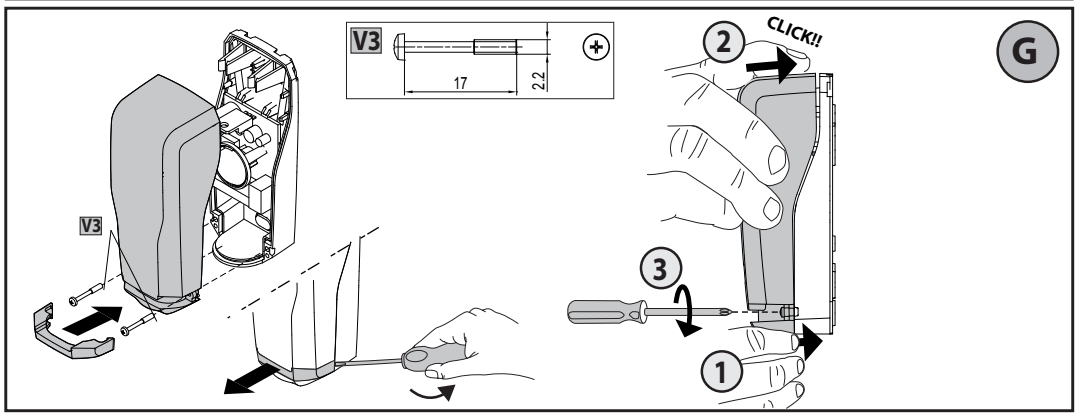

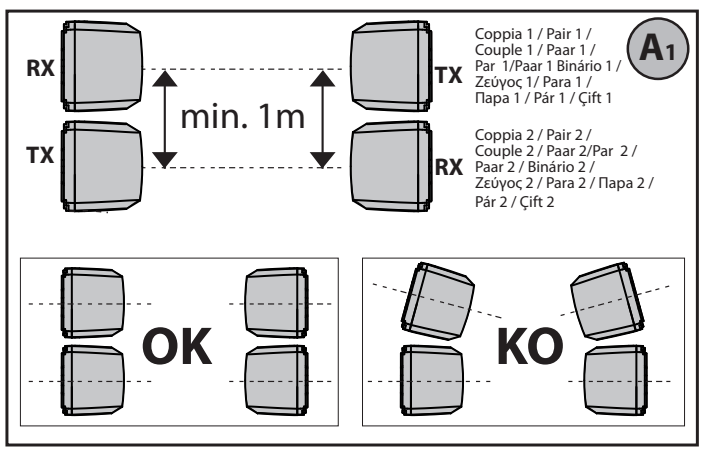

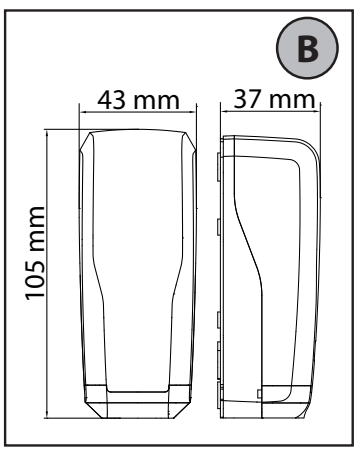

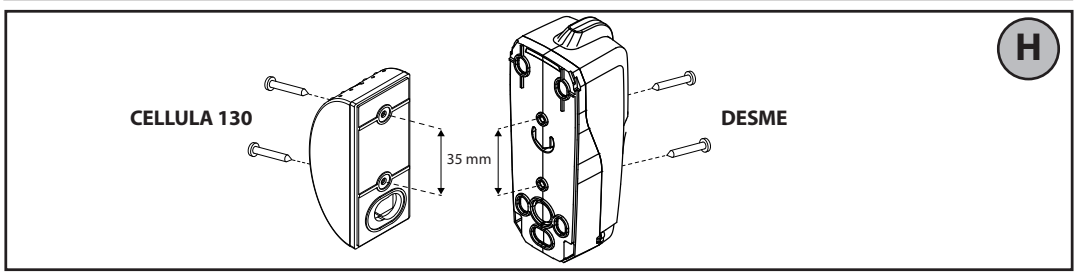

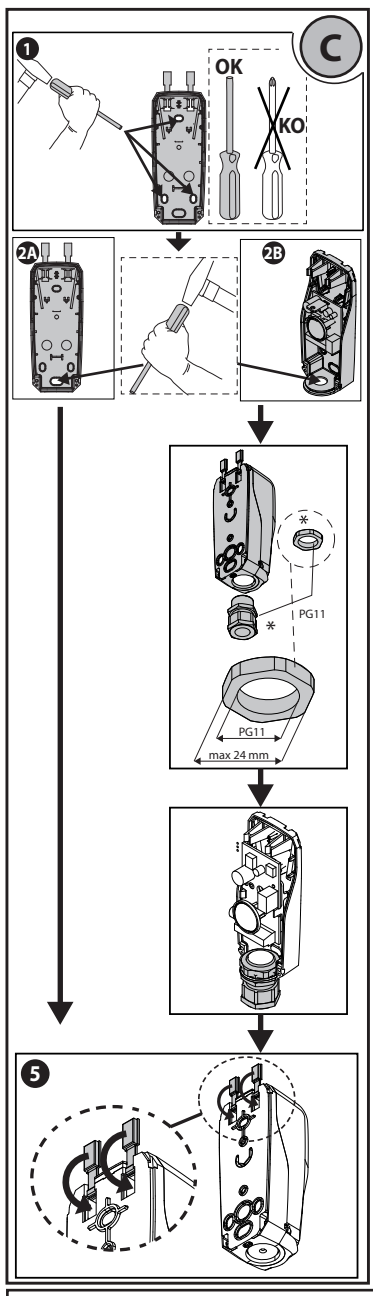

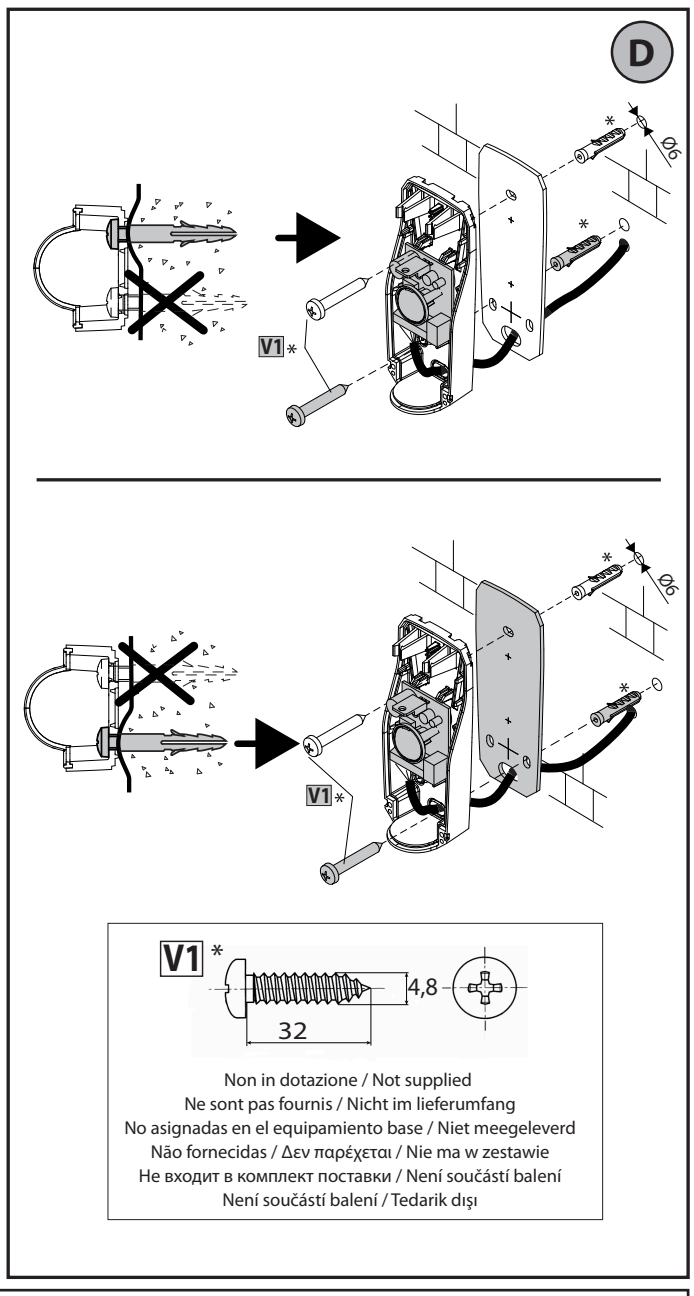

Non in dotazione / Not supplied
Ne sont pas fournis / Nicht im lieferumfang
No asignadas en el equipamiento base / Niet meegeleverd
Não fornecidas / Δεν παρέχεται / Nie ma w zestawie
Не входит в комплект поставки / Není součástí balení
Není součástí balení / Tedarik dışı

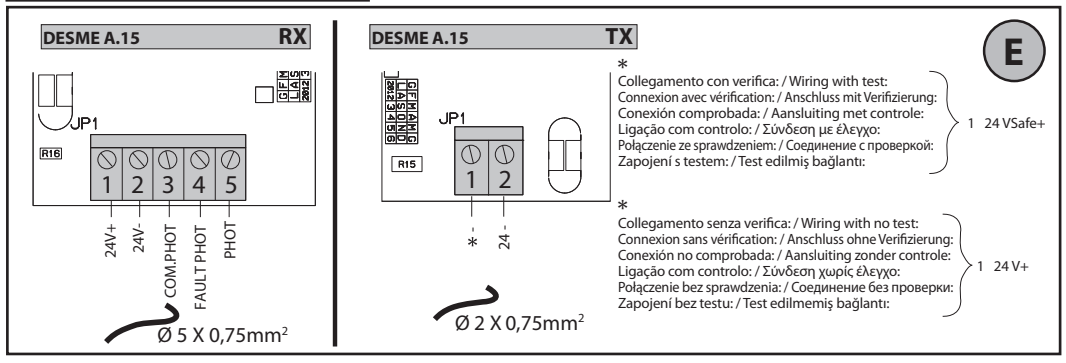

MANUALE PER L'INSTALLAZIONE — ITALIANO

1) GENERALITÁ
DESME A.15 - fotocellula per applicazione esterna, costituita da una coppia trasmittente ricevente.
2) DATI TECNICI

DESME A.15	
Tensione di alimentazione	24 ≂ max. 500mA
DESME A.15 Corrente Assorbita	**TX:** 10mA **RX:** 7mA a riposo / 20mA max
Portata contatti	30V, 1A
Grado di protezione	IP55
Temperatura di esercizio	-20/+55°C
Portata Utile	30 m (ridotta in caso di nebbia-pioggia)
Categoria secondo la EN954-1	Cat 2

3) ESEMPIO INSTALLAZIONE DI 2 COPPIE Fig. A
4) CORRETTO ALLINEAMENTO DI DUE COPPIE DI FOTOCELLULE Fig. A1
5) FORATURA E CHIUSURA FORI PER INSTALLAZIONE Fig. C
6) PASSAGGIO CAVI Fig. C:
attraverso il foro posteriore **Rif. 2A /** attraverso il pressacavo **Rif. 2B**
7) COLLEGAMENTI Fig. E
8) SOSTITUZIONE SCHEDA Fig.F
9) VERIFICA FUNZIONAMENTO
Al termine del collaudo, eseguire alcune manovre di prova e verificare che, quando si interrompe il fascio interponendo un ostacolo, l'automazione reagisca correttamente.

INSTALLATION MANUAL — ENGLISH

1) GENERAL INFORMATION
DESME A.15 - photocell for external application, comprising a transmitter-receiver pair.
2) SPECIFICATIONS

DESME A.15	
Supply voltage	24 ≂ max. 500mA
DESME A.15 Current demand	**TX:** 10mA **RX:** standby 7mA / max. 20mA
Contact capacity	30V, 1A
Protection rating	IP55
Operating temperature range	-20/+55°C
Portata Utile	30 m (Reduced in fog and rain)
Category according to EN 954-1	Cat 2

3) EXAMPLE OF INSTALLATION OF 2 PAIRS Fig. A
4) CORRECT ALIGNMENT OF TWO PAIRS OF PHOTOCELLS Fig. A1
5) DRILLING AND CLOSING HOLES FOR INSTALLATION Fig. B
WARNING: always use all screws for wall mounting
6) CABLE ROUTING Fig. C
through hole in back **Ref. 2A /** through cable clamp **Ref. 2B**
7) WIRING Fig. E
8) BOARD REPLACEMENT Fig.F
9) CHECKING OPERATION
Once inspection is complete, perform a few test cycles and check that the automated
system reacts as it should when the beam is broken by placing an obstacle in the way.

MANUEL D'INSTALLATION — FRANÇAIS

1) GÉNÉRALITÉS
Modèle DESME A.15 – photocellule pour extérieur, formée par une paire émetteur-récepteur.
2) ONNÉES TECHNIQUES

DESME A.15	
Tension d'alimentation	24 ≂ maxi. 500mA
DESME A.15 Courant Absorbé	**TX:** 10mA **RX:** 7mA au repos / 20mA maxi
Portée contacts	30V, 1A
Degré de protection	IP55
Température de service	-20/+55°C
Portée Utile	30 m (réduite en cas de brouillard ou de pluie)
Catégorie conformément à EN954-1	Cat 2

3) EXEMPLE D'INSTALLATION DE 2 PAIRES Fig. A
4) ALIGNEMENT CORRECT DE DEUX PAIRES DE PHOTOCELLULES Fig. A1
5) PERCEMENT ET FERMETURE DES TROUS POUR L'INSTALLATION Fig. B
ATTENTION: utilisez toujours toutes les vis pour la fixation murale.
6) PASSAGE DES CÂBLES Fig. C
à travers le trou arrière **Réf. 2A /** à travers le presse-câble **Réf. 2B**
7) CONNEXIONS Fig. E
8) REMPLACEMENT DE LA CARTE Fig.F
9) VÉRIFICATION DU FONCTIONNEMENT
A la fin de l'essai, faites quelques manœuvres d'essai et vérifiez si l'automatisation réagit lorsque le faisceau est interrompu par un obstacle.

MONTAGEANLEITUNG — DEUTSCH

1) ALLGEMEINES
Modell DESME A.15 – fotozelle für Anwendungen im Außenbereich, bestehend aus einem Sender- und Empfängerpaar.
2) TECHNISCHE DATEN

DESME A.15	
Versorgungsspannung	24 ≂ max. 500mA
DESME A.15 Stromaufnahme	**TX:** 10mA **RX:** 7mA in Ruhestellung / 20mA max
Kontaktleistung	30V, 1A
Schutzgrad	IP55
Betriebstemperatur	-20/+55°C
Reichweite	30 m (geringer im Falle von Nebel/Regen)
Klassifizierung nach EN954-1	Kategorie 2

3) BEISPIEL FÜR DIE INSTALLATION VON 2 PAAREN Fig. A
4) KORREKTE POSITIONIERUNG VON ZWEI LICHTSCHRANKEN-PAAREN Abb. A1
5) BOHRUNG UND VERSCHLIESSEN DER BOHRUNGEN FÜR INSTALLATION Abb. B
ACHTUNG: Für die Befestigung an der Wand immer alle Schrauben verwenden.
6) 6) KABELDURCHFÜHRUNG (Abb. C):
über hintere Lochöffnung, siehe **Detail 2A /** über Kabelverschraubung, siehe 2B
7) ELEKTRISCHER ANSCHLUSS Abb. E
8) AUSWECHSELN DER KARTE Abb.F
9) ÜBERPRÜFUNG DES BETRIEBS
Zum Abschluss der Funktionsprüfung betätigen Sie bitte mehrfach die Anlage, um zu überprüfen, ob der Automatikantrieb fehlerfrei reagiert, wenn ein Hindernis von der Lichtschranke erfasst wird.

MANUAL DE INSTALACIÓN — ESPAÑOL

1) GENERALIDADES
Mod. DESME A.15 - fotocélula para uso externo, formada por un par transmisor-receptor.
2) DATOS TÉCNICOS

DESME A.15	
Tensión de alimentación	24 ≂ max. 500mA
DESME A.15 Corriente Absorbida	**TX:** 10mA **RX:** 7mA en reposo / 20mA máx.
Capacidad contactos	30V, 1A
Grado de protección	IP55
Temperatura de funcionamiento	-20/+55°C
Capacidad Útil	30 m (reducida en caso de niebla-lluvia)
Categoría según EN954-1	Cat 2

3) EJEMPLO INSTALACIÓN DE 2 PARES Fig. A
4) CORRECTA ALINEACIÓN DE DOS PARES DE FOTOCÉLULAS Fig. A1
5) PERFORACIÓN Y CIERRE DE ORIFICIOS PARA INSTALACIÓN Fig. B
ATENCIÓN: utilizar siempre todos los tornillos de fijación a la pared.
6)PASO DE CABLES (Fig. C):
a través del orificio posterior **Ref. 2A** / a través del prensacable **Ref. 2B**
7) CONEXIONES Fig. E
8) SUSTITUCIÓN DE LA TARJETA Fig.F
9) CONTROL FUNCIONAMIENTO
Una vez finalizada la prueba de ensayo, realizar algunas maniobras de prueba y comprobar que cuando se interrumpe el haz, interponiendo un obstáculo, la automatización reaccione correctamente.

INSTALLATIEHANDLEIDING — NEDERLANDS

1) ALGEMEEN
Mod. DESME A.15 – fotocel voor externe montage, bestaande uit een koppel zendtoestel-ontvanger.
2) TECHNISCHE GEGEVENS

DESME A.15	
Voedingsspanning	24 ≂ max. 500mA
DESME A.15 Absorptiestroom	**TX:** 10mA **RX:** 7mA in ruststand / 20mA max.
Capaciteit contacten	30V, 1A
Beschermingsgraad	IP55
Bedrijfstemperatuur	-20/+55°C
Nuttig Vermogen	30 m (minder in geval van mist-regen)
Categorie volgens EN954-1	Cat 2

3) VOORBEELD INSTALLATIE VAN 2 KOPPELS Fig. A
4) JUISTE UITLIJNING VAN TWEE PAAR FOTOCELLEN Fig. A1
5) BOREN EN DICHTEN VOOR INSTALLATIE Fig. B
OPGELET: gebruik altijd de schroeven voor de bevestiging aan de muur.
6) KABELDOORGANG Fig. C
via de achterste opening **Ref. 2A /** via de kabelklem **Ref. 2B**
7) AANSLUITINGEN Fig. E
8) VERVANGING VAN DE KAART Fig.F
9) CONTROLE VAN DE WERKING
Aan het einde van de keuring, enkele testmanoeuvres uitvoeren en controleren of het automatiseringssysteem juist reageert, wanneer de straal onderbroken wordt door een obstakel ertussen aan te brengen.

MANUAL PARA A INSTALAÇÃO — PORTUGUÊS

1) GENERALIDADES
Mod. DESME A.15 - fotocélula para aplicação externa, constituída por um par transmissor receptor.
2) DADOS TÉCNICOS

DESME A.15	
Tensão de alimentação	24 ≂ max. 500mA
DESME A.15 Corrente Absorvida	**TX:** 10mA **RX:** 7mA em repouso / 20mA max
Alcance dos contactos	30V, 1A
Grau de protecção	IP55
Temperatura de funcionamento	-20/+55°C
Alcance Útil	30 m (reduzido no caso de nevoeiro-chuva)
Categoria segundo a EN954-1	Cat 2

3) EXEMPLO DE INSTALAÇÃO DE 2 PARES Fig. A
4) ALINHAMENTO CORRECTO DE DOIS PARES DE FOTOCÉLULAS Fig. A1
5) PERFURAÇÃO E FECHO ORÍFICIOS PARA INSTALAÇÃO Fig. C
ATENÇÃO: utilizar sempre todos os parafusos para a fixação na parede.
6) PASSAGEM DE CABOS Fig. C
através do furo traseiro **Ref. 2A /** através do passa-fios **Ref. 2B**
7) LIGAÇÕES Fig. E
8) SUBSTITUIÇÃO DA PLACA Fig.F
9) VERIFICAÇÃO DO FUNCIONAMENTO
No fim do ensaio, deve-se efectuar algumas manobras de ensaio e verificar que, quando se interrompe o feixe colocando um obstáculo, o automatismo reage correctamente.

ΕΓΧΕΙΡΙΔΙΟ ΕΓΚΑΤΑΣΤΑΣΗΣ — ΕΛΛΗΝΙΚΑ

1) ΓΕΝΙΚΑ
Μοντ. DESME A.15 - φωτοκύτταρο για εξωτερική τοποθέτηση, αποτελούμενο από ένα ζεύγος πομπού-δέκτη.
2) ΤΕΧΝΙΚΑ ΧΑΡΑΚΤΗΡΙΣΤΙΚΑ

DESME A.15	
Τάση τροφοδοσίας	24 ≂ max. 500mA
DESME A.15 Κατανάλωση ρεύματος	**TX:** 10mA **RX:** 7mA σε αναμονή / 20mA max
Παροχή επαφών	30V, 1A
Βαθμός προστασίας	IP55
Θερμοκρασία λειτουργίας	-20/+55°C
Ωφέλιμα εμβέλεια	30 m (μικρότερη με ομίχλη-βροχή)
Κατηγορία κατά EN954-1	Κατ. 2

3) ΠΑΡΑΔΕΙΓΜΑ ΕΓΚΑΤΑΣΤΑΣΗΣ 2 ΖΕΥΓΩΝ Fig. A
4) ΣΩΣΤΗ ΕΥΘΥΓΡΑΜΜΙΣΗ ΔΥΟ ΖΕΥΓΩΝ ΦΩΤΟΚΥΤΤΑΡΩΝ Fig. A1
5) ΔΙΑΤΡΗΣΗ ΚΑΙ ΚΛΕΙΣΙΜΟ ΟΠΩΝ ΓΙΑ ΕΓΚΑΤΑΣΤΑΣΗ Fig. C
ΠΡΟΣΟΧΗ: χρησιμοποιείτε πάντα όλες τις βίδες για τη στερέωση σε τοίχο.
6) ΔΙΕΛΕΥΣΗ ΚΑΛΩΔΙΩΝ Fig. C
από το πίσω άνοιγμα **2A /** από το στυπειοθλίπτη **2B**
7) ΣΥΝΔΕΣΕΙΣ Fig. E
8) ΑΝΤΙΚΑΤΑΣΤΑΣΗ ΠΛΑΚΕΤΑΣ Fig.F
9) ΣΩΣΤΗ ΕΥΘΥΓΡΑΜΜΙΣΗ
Στο τέλος της δοκιμής, εκτελέστε μερικούς κύκλους ελέγχους και βεβαιωθείτε ότι, όταν διακόπτεται η δέσμη παρεμβάλλοντας ένα εμπόδιο, το σύστημα αυτοματισμού αντιδρά σωστά.

INSTRUKCJA INSTALACYJNA — POLSKI

1) UWAGI OGÓLNE
Mod. DESME A.15 - fotokomórka do montażu na zewnątrz, złożona z pary nadajnik-odbiornik.
2) DANE TECHNICZNE

DESME A.15	
Napięcie zasilania	24 ≂ max. 500mA
DESME A.15 Pobór prądu	**TX:** 10mA **RX:** 7mA w spoczynku / 20mA max
Maksymalne obciążenie	30V, 1A
Stopień ochrony	IP55
Temperatura robocza	-20/+55°C
Zasięg	30 m(mniej w przypadku deszczu lub mgły)
Kategoria wg EN954-1	Kat 2

3) PRZYKŁAD MONTAŻU 2 PAR Rys. A
4) PRAWIDŁOWE WYRÓWNANIE USTAWIENIA DWÓCH PAR FOTOFOMÓREK Rys. A1
5) WYKONYWANIE I ZAŚLEPIANIE OTWORÓW MONTAŻOWYCH Rys. C
UWAGA: do montażu naściennego zawsze używać wszystkich śrub.
6) PROWADZENIE KABLI Rys. C
przez otwór z tyłu **Ad. 2A /** przez przepust kablowy **Ad. 2B**
7) POŁĄCZENIA Rys. E
8) WYMIANA KARTY Rys. F
9) KONTROLA DZIAŁANIA
Po zakończeniu odbioru technicznego należy wykonać kilka cykli próbnych i sprawdzić, czy, jeżeli pojawienie się przeszkody powoduje przerwanie linii foto, automat działa prawidłowo

РУКОВОДСТВО ПО УСТАНОВКЕ — РУССКИЙ

1) ОБЩИЕ СВЕДЕНИЯ
Мод. DESME A.15 - фотоэлемент для наружного применения, состоящий из пары трансмиттера и приемника.
2) ТЕХНИЧЕСКИЕ ХАРАКТЕРИСТИКИ

DESME A.15	
Напряжение питания	24 ≂ max. 500mA
DESME A.15 Потребляемый ток	**TX:** 10mA **RX:** 7мА в состоянии покоя/максимум 20 мА
Пропускная способность контактов	30V, 1A
Степень защиты	IP55
Рабочая температура	-20/+55°C
Полезная пропускная способность	30 м (снижена в случае тумана и дождя)
Категория по стандарту EN954-1	Кат. 2

3) ПРИМЕР УСТАНОВКИ 2 ПАР Рис. A
4) ПРАВИЛЬНОЕ ВЫРАВНИВАНИЕ ДВУХ ПАР ФОТОЭЛЕМЕНТОВ Рис. A1
5) СВЕРЛЕНИЕ И ЗАКРЫТИЕ ОТВЕРСТИЙ ДЛЯ УСТАНОВКИ Рис. C
ВНИМАНИЕ: всегда использовать все винты для крепления к стене.
6) ПРОКЛАДКА КАБЕЛЕЙ Рис. C
через заднее отверстие **Поз. 2A /** через кабельный ввод **Поз. 2B**
7) СОЕДИНЕНИЯ Рис. E
8) ЗАМЕНА ПЛАТЫ Рис. F
9) ПРОВЕРКА РАБОТЫ
По окончании испытаний необходимо выполнить ряд контрольных проверок, проверив, что при прерывании луча, когда появляется препятствие, автоматика реагирует правильно.

NÁVOD K INSTALACI — ČEŠTINA

1) VŠEOBECNÉ ÚDAJE
Mod. DESME A.15 - fotobuňka pro venkovní aplikace, tvořená párem vysílač-přijímač.
2) TECHNICKÉ ÚDAJE

DESME A.15	
Napájecí napětí	24 ≂ max. 500mA
DESME A.15 Příkon	**TX:** 12mA **RX:** 7mA v klidu / max. 20 mA
Výkon kontaktů	30V, 1A
Stupeň ochrany	IP55
Provozní teplota	-20/+55°C
Užitečný dosah	30 m (snížený v případě mlhy či deště)
Kategorie podle EN 954-1	Kat 2

3) PŘÍKLAD INSTALACE 2 PÁRŮ Obr. A
4) SPRÁVNÉ VYSTŘEDĚNÍ DVOU PÁRŮ FOTOBUNĚK obr. A1
5) VRTÁNÍ A ZAVŘENÍ OTVORŮ PRO INSTALACI Obr. C
POZOR: Pro připevnění na zeď vždy použijte všechny šrouby.
6) PRŮCHOD KABELŮ obr. C
přes zadní otvor **viz 2A /** přes kabelovou průchodku **viz 2B**
7) PŘIPOJENÍ obr. E
8) VÝMĚNA KARTY Obr.F
9) KONTROLA ČINNOSTI
Při přejímce proveďte několik zkušebních cyklů a zkontrolujte, zda při přerušení paprsku vložením překážky automatický systém zareaguje správně.

KURMA KILAVUZU — TÜRKÇE

1) GENEL
Mod. DESME A.15 - Dış kullanım için, bir alıcı verici çiftinden meydana gelen fotosel.
2) TEKNİK VERİLER

DESME A.15	
Besleme gerilimi	24 ≂ max. 500mA
DESME A.15 Çekilen akım	**TX:** 12mA **RX:** 7mA sükunette / 20mA max
Kontak kapasitesi	30V, 1A
Koruma derecesi	IP55
Çalışma sıcaklığı	-20/+55°C
Çalışma mesafesi	30 m (sis-yağmur halinde kısaltılmış)
EN954-1 uyarınca kategori	Kat 2

3) 4 ÇİFT KURMA ÖRNEĞİ Res. A
4) İKİ FOTOSEL ÇİFTİNİN DOĞRU HİZALANMASI Res. A1
5) KURMA İÇİN DELİKLERİ AÇMA VE KAPAMA Res. C
DİKKAT: duvara sabitleme için daima bütün vidaları kullanınız.
6) KABLOLARIN GEÇİŞİ Res. C
Arka delik aracılığı ile **Ref. 2A** / Kablo bağı aracılığı ile **Ref. 2B**
7) BAĞLANTILAR Res. E
8) KART DEĞİŞTİRİLMESİ Res.F
9) İŞLEME KONTROLÜ
Test sonunda bazı deneme hareketleri gerçekleştirin ve araya bir engel yerleştirildiğinde ve buna bağlı olarak DCW RX ve DCW TX arasındaki iletişim kesildiğinde otomasyon sisteminin doğru şekilde karşılık verdiğini kontrol edin.

AVVERTENZE D'USO E D'INSTALLAZIONE — ITALIANO

Nel ringraziarVi per la preferenza accordata a questo prodotto, la Ditta è certa che da esso otterrete le prestazioni necessarie al Vostro uso. Leggete attentamente l'opuscolo "Libretto istruzioni" che lo accompagna in quanto esso fornisce importanti indicazioni riguardanti la sicurezza, l'installazione, l'uso e la manutenzione.
Questo prodotto risponde alle norme riconosciute della tecnica e delle disposizioni relative alla sicurezza. Confermiamo che esso è conforme alle seguenti direttive europee: 2014/35/CEE, 2014/30/CEE. Il dispositivo è di tipo D secondo EN12453 e risulta conforme alla direttiva 2006/42/CEE solo se collegato a un quadro di controllo del medesimo costruttore dotato di circuito di verifica di guasto nei circuiti di sicurezza.
ATTENZIONE:
- nelle operazioni di cablaggio ed installazione riferirsi alle norme vigenti e in ogni caso ai principi di buona tecnica.
- modifiche al dispositivo o alla configurazione dell'apparato senza la consultazione del fabbricante possono determinare situazioni di pericolo.
- per il collegamento dei contatti dei relè al **circuito di verifica di guasto** è necessario riferirsi agli schemi di collegamento dei dispositivi verificati riportati nel manuale di istruzioni della centrale che si sta utilizzando.
- la presenza di altri dispositivi che utilizzano i raggi infrarossi (fotocellule) può causare disturbi.

USO DEL DISPOSITIVO
Tenere le aree che danno accesso al dispositivo di sicurezza libere da ostacoli. In particolare controllare che rami e arbusti non interrompano il raggio emesso dalla trasmittente.
Nel caso di intervento del dispositivo di sicurezza non sono necessarie operazioni di riarmo o riattivazione in quanto il ripristino del normale funzionamento del cancello avverrà automaticamente.
MANUTENZIONE E DEMOLIZIONE
I materiali costituenti l'apparecchiatura e il suo imballo vanno smaltiti secondo le norme vigenti. In caso di mal funzionamento rivolgersi a personale qualificato. Tutte le operazioni di regolazione, sia meccaniche che elettriche, devono essere eseguite solo da personale autorizzato in accordo con le regole di sicurezza e con le istruzioni del fabbricante.
Nel caso in cui eccessivo sporco si depositi sulla superficie delle fotocellule pulire con un panno le lenti della fotocellula.
DEMOLIZIONE L'eliminazione dei materiali va fatta rispettando le norme vigenti. Non gettate il vostro apparecchio scartato, le pile o le batterie usate nei rifiuti domestici. Avete la responsabilità di restituire tutti i vostri rifiuti da apparecchiature elettriche o elettroniche lasciandoli in un punto di raccolta dedicato al loro riciclo.
AVVERTENZE
Il buon funzionamento è garantito solo se vengono rispettati i dati riportati in questo manuale. La Ditta non risponde dei danni causati dall'inosservanza delle norme di installazione e delle indicazioni riportate in questo manuale.
Le descrizioni e le illustrazioni del presente manuale non sono impegnative. Lasciando inalterate le caratteristiche essenziali del prodotto, la Ditta si riserva di apportare in qualunque momento le modifiche che essa ritiene convenienti per migliorare tecnicamente, costruttivamente e commercialmente il prodotto, senza impegnarsi ad aggiornare la presente pubblicazione.

OPERATING AND INSTALLATION INSTRUCTIONS — ENGLISH

Thank you for choosing this product. The Firm is confident that its performance will meet your operating needs. Carefully read the "Instruction booklet" that comes with this product as it provides important information regarding safety, installation, use and maintenance.
This product meets recognized technical standards and complies with safety provisions. We hereby confirm that it is in conformity with the following European directives: 2014/35/EEC, 2014/30/EEC. This is a type D device in accordance with EN 12453 and it will only be in conformity with directive 2006/42/EEC provided it is connected to a control panel from the same manufacturer equipped with a test circuit that looks for faults in the safety circuits.
WARNING:
- when carrying out connection and installation operations always refer to the current legislation in force, as well as to good technical principles.
- making changes to the device or to the unit's configuration without consulting the manufacturer may result in hazardous situations.
- To connect the relay **contacts to the fault test circuit**, you must refer to the wiring diagrams of the tested devices given in the instruction manual for the control unit being used.
- if other devices using infrared beams (photocells) are present, they may cause interference.

USING THE DEVICE
Keep areas that lead to the safety device clear of obstacles. More specifically, make sure that no branches or shrubs break the beam emitted by the transmitter. If the safety device is triggered, no resetting or re-enabling is required since the gate's regular operation will be restored automatically.
MAINTENANCE AND SCRAPPING
When the device is connected to a control panel from the same manufacturer, provided with a fault-finding circuit in safety circuits, it requires no maintenance, since testing is carried out automatically with each manoeuvre (test intervals conforming to risk analysis or EN12453). In the case where the fault-finding circuit in safety circuits is not used, get qualified personnel to check the device function at intervals not longer than 6 months. The materials making up the appliance and its packing must be disposed of according to current regulations.
In case of malfunction, request the assistance of qualified personnel.
All adjustments, whether mechanical or electrical, must be carried out by authorized personnel only in accordance with the safety rules and instructions issued by the manufacturer.
If excessive amounts of dirt build up on the surface of the photocell, clean the photocell lenses with a cloth.
SCRAPPING Materials must be disposed of in accordance with the regulations in force. Do not throw away your discarded equipment or used batteries with household waste. You are responsible for taking all your waste electrical and electronic equipment to a suitable recycling centre.
WARNING!
Correct operation is only ensured when the data contained in the present manual are observed. The company is not to be held responsible for any damage resulting from failure to observe the installation standards and the instructions contained in the present manual.
The descriptions and illustrations contained in the present manual are not binding. The Company reserves the right to make any alterations deemed appropriate for the technical, manufacturing and commercial improvement of the product, while leaving the essential product features unchanged, at any time and without undertaking to update the present publication.

AVERTISSEMENTS SUR L'UTILISATION ET L'INSTALLATION — FRANÇAIS

Nous vous remercions d'avoir choisi ce produit qui, nous n'en doutons pas, saura vous garantir les pe formances attendues. Veuillez lire attentivement le Manuel d'instruction qui accompagne ce produit car il contient d'importantes informations sur sa sécurité, son montage, son usage et son entretien.
Ce produit est conforme aux normes techniques établies et aux prescriptions de sécurité. Nous confirmons qu'il est conforme aux directives européennes suivantes: 2014/35/CEE, 2014/30/CEE. Le dispositif, de type D conformément à EN12453, n'est conforme à la directive 2006/42/CEE que s'il est branché sur un tableau de commande du même fabricant, équipé de système de vérification des pannes des circuits de sécurité.
ATTENTION:
- pendant les opérations de câblage et d'installation, suivre les normes en vigueur ou en tous les cas les principes de bonne technique.
- les modifications apportées au dispositif ou à la configuration de l'appareil sans avoir consulté le fabricant risquent de créer des situations de danger.
- Pour brancher les contacts des relais sur le circuit de vérification des pannes consultez les schémas de connexion des dispositifs vérifiés qui se trouvent dans le manuel d'instruction de la centrale que vous utilisez.
- La présence d'autres dispositifs utilisant des rayons infrarouges (photocellules) peut causer des dérangements.

UTILISATION DU DISPOSITIF
Libérez de tous les obstacles les aires d'accès au dispositif de sécurité. Vérifiez en particulier si aucun arbuste et/ou branche n'interrompt le rayon émis par l'émetteur. Si le dispositif de sécurité intervient aucune opération de réarmement/réactivation n'est nécessaire car le rétablissement du fonctionnement normal du portail est automatique.
ENTRETIEN ET DÉMOLITION
Lorsque le dispositif est branché à un tableau de contrôle du même fabricant qui est équipé du circuit de vérification de panne dans les circuits de sécurité, il n'a pas besoin d'entretien car le contrôle est réalisé automatiquement à chaque manœuvre (les intervalles d'essai sont appliqués conformément à l'analyse du risque ou selon EN12453). Si le circuit de vérification de panne dans les circuits de sécurité n'est pas utilisé, il faut faire vérifier par un personnel qualifié le bon fonctionnement du dispositif à des intervalles qui ne dépassent pas les 6 mois. Les matériaux qui constituent l'appareil et son emballage doivent être éliminés selon les normes en vigueur.
S'adresser à un personnel qualifié en cas de mauvais fonctionnement.
Toutes les opérations de réglage, mécaniques et électriques, ne doivent être accomplies que par du personnel autorisé, conformément aux règlements de sécurité et aux instructions du fabricant.
Si la surface des photocellules est trop sale nettoyez avec un chiffon les verres de la photocellule.
DÉMOLITION Eliminez les matériaux en respectant les normes en vigueur. Ne jetez ni les vieux appareils, ni les piles, ni les batteries usées avec les ordures domestiques. Vous devez confier tous vos déchets d'appareils électriques ou électroniques à un centre de collecte différenciée, préposé à leur recyclage.
AVERTISSEMENT
Le bon fonctionnement n'est assuré que si les données fournies dans ce manuel sont respectées. La firme décline toute responsabilité en cas de dommages provoqués par le non respect des normes d'installation et des indications fournies dans ce manuel.
Les descriptions et les figures de ce manuel ne sont pas engageantes. Tout en laissant inchangées les caractéristiques essentielles du produit, la firme se réserve la faculté d'apporter à n'importe quel moment les modifications qu'elle jugera nécessaires pour améliorer le produit du point de vue technique, commercial et de la construction, sans pour autant s'engager à mettre à jour cette publication.

HINWEISE ZUR BENUTZUNG UND ZUR INSTALLATION — DEUTSCH

Wir danken Ihnen, dass Sie sich für ein Produkt aus unserem Hause entschieden haben. Wir sind überzeugt, dass wir Ihre Ansprüche vollstens erfüllen werden. Bitte lesen Sie die Bedienungsanleitung aufmerksam durch. Diese Broschüre gehört zum Lieferumfang dieses Produktes und enthält wichtige Informationen zu Sicherheit, Installation, Betrieb und Wartung.
Dieses Produkt entspricht den anerkannten technischen und sicherheitsrelevanten Bestimmungen und ist gemäß folgenden EU-Richtlinien hergestellt: 2014/35/EG und 2014/30/EG.
Gemäß EN12453 entspricht diese Vorrichtung dem Typ D und muss, konform zur Richtlinie 2006/42/EG, an ein Steuerelement des gleichen Herstellers, ausgestattet mit Sicherheitsfunktionen durch entsprechende Sicherheitskreise, angeschlossen werden.
ACHTUNG:
- bei Verkabelung und Installation halten Sie sich bitte an die geltenden Vorschriften und die anerkannten technischen Regeln.
- Änderungen der Vorrichtungen oder der Konfigurierung ohne vorausgehende Konsultation des Herstellers können zu Gefahrensituationen führen.
- Für den Anschluss der Kontakte der Relais der Fehlerprüfungsschaltung muss auf die Schaltpläne der überprüften Vorrichtungen Bezug genommen werden, die im Handbuch des verwendeten Steuergeräts angegeben werden.
- Bitte beachten: Ein Einsatz weiterer Vorrichtungen, die Infrarottechnik einsetzen (Fotozellen), kann zu Störungen führen.

BENUTZUNG DER VORRICHTUNG
Halten Sie die Zugangsbereiche zur Sicherheitsvorrichtung frei von Hindernissen. Stellen Sie vor allem sicher, dass keine Zweige und Sträucher den Aktionsradius des Senders einschränken. Bei Eingriffen der Sicherheitsvorrichtung sind keine Eingriffe zur Rückstellung erforderlich, da die Rückstellung der normalen Betriebsweise automatisch erfolgt.
INSTANDHALTUNG UND VERSCHROTTUNG
Wenn die Einrichtung an eine Steuerung desselben Herstellers angeschlossen ist, deren Sicherheitsschaltkreise über eine Fehlerprüfschaltung verfügen, bedarf sie keiner Wartung, weil die Prüfung automatisch bei jedem Betriebsvorgang vorgenommen wird (Prüfintervalle gemäß Risikoanalyse oder EN12453). Falls die Fehlerprüfschaltung in den Sicherheitsschaltkreisen nicht verwendet wird, muss die Funktionsfähigkeit der Einrichtung turnusmäßig spätestens jedes halbe Jahr von Fachleuten überprüft werden. Die Werkstoffe, aus denen das Gerät und seine Verpackung bestehen, müssen nach den geltenden Vorschriften entsorgt werden. Bei Fehlfunktionen bitte Fachleute hinzuziehen.
Alle mechanischen und elektronischen Einstellarbeiten müssen von dazu befugtem Personal unter Beachtung der Sicherheitsbestimmungen und der Anweisungen des Herstellers vorgenommen werden.
Reinigen Sie die Linsen der Fotozellen mit einem Tuch, falls sie stark verschmutzt sind.
VERSCHROTTUNG Die Entsorgung der Materialien muss unter Beachtung der geltenden Normen erfolgen. Bitte werfen Sie Ihr Altgerät oder die leeren Batterien nicht in den Haushaltsabfall. Sie sind verantwortlich für die ordnungsgemäße Entsorgung Ihrer elektrischen oder elektronischen Altgeräte durch eine offizielle Sammelstelle.
HINWEISE
Der einwandfreie Betrieb ist nur dann gewährleistet, wenn die Angaben in diesem Handbuch beachtet werden. Die Firma haftet nicht für Schäden, die zurückzuführen sind auf die Mißachtung der Installationsweisungen und der in diesem Handbuch enthaltenen Ausführungen.Die Erläuterungen und Bilddarstellungen in diesem Handbuch sind unverbindlich. Unter der Voraussetzung, daß die wesentlichen Produkteigenschaften nicht verändert werden, behält sich die Firma das Recht vor, jederzeit Änderungen anzubringen, die sie für die technische, konstruktive und kommerzielle Verbesserung des Produktes für notwendig erachtet, ohne verpflichtet zu sein, auch diese Veröffentlichung auf den neuesten Stand zu bringen.

ADVERTENCIAS DE USO Y DE INSTALACIÓN — ESPAÑOL

Le agradecemos por haber elegido este producto, en la Empresa estamos seguros que obtendrán las prestaciones necesarias para su uso. Leer atentamente el folleto "Manual de instrucciones" que lo acompañan, ya que el mismo brinda importantes indicaciones concernientes a la seguridad, la instalación, el uso y el mantenimiento. Este producto responde a las normas reconocidas de la técnica y de las disposiciones inherentes a la seguridad. Confirmamos que el mismo presenta conformidad con las siguientes directivas europeas: 2014/35/CEE, 2014/30/CEE. El dispositivo es de tipo D según EN12453 y presenta conformidad con la directiva 2006/42/CEE sólo si está conectado a un cuadro de control del mismo fabricante, equipado con circuito de control de avería en los circuitos de seguridad.
¡ATENCION:
- en las operaciones de cableado e instalación, deben respetarse las normas vigentes y, en cualquier caso, los principios de buena técnica.
- modificar el dispo sitivo o la configuración del aparato, sin consultar con el fabricante, puede ocasionar determinadas situaciones de peligro.
- para la conexión de los contactos de los relés al circuito de control de avería es necesario, consultar los esquemas de conexión de los dispositivos comprobados indicados en el manual de instrucciones de la central que se está utilizando.
- la presencia de otros dispositivos que utilizan los rayos infrarrojos (fotocélulas) puede causar interferencias.

USO DEL DISPOSITIVO
Mantener las áreas de acceso al dispositivo de seguridad libres de obstáculos. En particular, controlar que ramas y arbustos no interrumpan el rayo emitido por la unidad transmisora.
Si se acciona el dispositivo de seguridad no son necesarias operaciones de rearme o reactivación, ya que el funcionamiento normal de la cancela se restaurará de forma automática.
MANTENIMIENTO Y DEMOLICION
Cuando el dispositivo se conecta a un cuadro de control del mismo constructor dotado de circuito de control de averías en los circuitos de seguridad, no necesita mantenimiento ya que el control se ejecuta automáticamente en cada maniobra (intervalos de prueba de conformidad con la Directiva sobre el análisis de los riesgos o EN12453). En caso de que no se utilice el circuito de control de averías en los circuitos de seguridad, es necesario hacer controlar por personal cualificado la funcionalidad del dispositivo a intervalos no superiores a 6 meses. Los materiales que constituyen el equipo y su embalaje deben eliminarse de conformidad con las normas vigentes.
En caso de mal funcionamiento, diríjase a personal cualificado.
Todas las operaciones de regulación, mecánicas y eléctricas, deben ser realizadas sólo por personal autorizado conforme a las reglas de seguridad y las instrucciones del fabricante En caso de que la suciedad excesiva se deposite en la superficie de las fotocélulas, limpiar las lentes de la fotocélula con paño.
DESGUACE La eliminación de los materiales se debe realizar respetando las normas vigentes. No desechar su equipo descartado, las pilas o las baterías usadas con los residuos domésticos. Usted tiene la responsabilidad de desechar todos sus residuos de equipos eléctricos o electrónicos, entregándolos a un punto de recogida dedicado al reciclaje de los mismos. En caso de mal funcionamiento, diríjase a personal cualificado.
ADVERTENCIAS
El buen funcionamiento está garantizado únicamente si se respetan los datos indicados en este manual. La empresa no responde de los daños causados por el incumplimiento de las normas de instalación y de las indicaciones contenidas en este manual.
Las descripciones y las ilustraciones del presente manual tienen carácter indicativo. Dejando inalteradas las características esenciales del producto, la Empresa se reserva la posibilidad de aportar, en cualquier momento, las modificaciones que considere oportunas para mejorar técnica, constructiva y comercialmente el producto, sin obligación de actualizar la presente publicación.

INSTRUCTIES VOOR GEBRUIK EN INSTALLATIE — NEDERLANDS

Wij danken u ervoor dat u de voorkeur hebt gegeven aan dit product. Wij als bedrijf zijn er zeker van dat dit product de voor uw gebruik noodzakelijke prestaties kan leveren. De folder "Instructieboekje" die met dit product meegeleverd wordt aandachtig lezen, omdat hierin belangrijke aanwijzingen worden gegeven over de veiligheid, de installatie, het gebruik en het onderhoud.
Dit product voldoet aan de erkende normen van de techniek en van de bepalingen betreffende de veiligheid. Wij bevestigen dat het product conform is aan de volgende Europese richtlijnen: 2014/35/CEE,2014/30/CEE. De inrichting is van het type D volgens EN12453 en voldoet alleen aan de richtlijn 2006/42/CEE indien aangesloten op een schakelbord van dezelfde fabrikant dat is uitgerust met circuit voor controle van storing in de veiligheidscircuits.
OPGELET:
- bij de bekabelings- en installatiewerkzaamheden de geldende normen en in ieder geval de principes van goed gebruik raadplegen;
- wijzigingen aan de inrichting of aan de configuratie van het apparaat zonder de fabrikant te raadplegen, kunnen leiden tot gevaarlijke situaties.
- voor de aansluiting van de contacten van de relais op het circuit voor controle van storing is het noodzakelijk de aansluitschema's van de "trusted devices" te raadplegen, te vinden in de instructiehandleiding van de centrale die u gebruikt.
- de aanwezigheid van andere inrichtingen die gebruik maken van infrarode stralen (fotocellen) kan interferenties veroorzaken.

GEBRUIK VAN DE INRICHTING
De zones die toegang geven tot de veiligheidsinrichting vrijhouden van obstakels. Met name controleren of takken en struiken de door het zendtoestel afgegeven straal niet onderbreken. In geval van activering van de veiligheidsinrichting zijn er geen werkzaamheden tot blokkeringsopheffing of heractivering noodzakelijk, aangezien het herstel van de normale werking van het hek automatisch plaatsvindt.
ONDERHOUD EN SLOOP
Wanneer de inrichting is aangesloten op een schakelbord van dezelfde fabrikant uitgerust met circuit voor controle van storing in de veiligheidscircuits heeft de inrichting geen onderhoud nodig, aangezien de controle automatisch bij iedere manoeuvre wordt uitgevoerd (testintervallen overeenkomstig de risicoanalyse of EN12453). Als het circuit voor controle van storing in de veiligheidscircuits niet gebruikt wordt, is het noodzakelijk de functionaliteit van de inrichting door gekwalificeerd personeel te laten controleren met intervallen van max. 6 maanden. De materialen waaruit het apparaat en de verpakking ervan bestaan, moeten volgens de geldende normen verwerkt worden. In geval van storing dient u zich te wenden tot gekwalificeerd personeel.
Alle afstellingswerkzaamheden, zowel mechanisch als elektrisch, mogen alleen worden uitgevoerd door geautoriseerd gekwalificeerd personeel volgens de veiligheidsregels en de instructies van de fabrikant.
Mocht er buitengewoon veel vuil neerslaan op het oppervlak van de fotocellen, de lenzen van de fotocel met een doek schoonmaken.
SLOOP De materialen moeten verwijderd worden met inachtneming van de geldende normen. Uw niet meer gebruikte apparaat, de lege batterijen of accu's niet bij het huisvuil weggooien. U bent er verantwoordelijk voor al uw afval van elektrische of elektronische apparatuur weg te brengen naar een inzamelpunt voor de recycling ervan.
WAARSCHUWINGEN
Het goed functioneren is alleen gegarandeerd, als de in deze handleiding vermelde gegevens worden nageleefd. Het Bedrijf is niet gehouden zich te verantwoorden voor de schade veroorzaakt door het niet in acht nemen van de installatienormen en de aanwijzingen vermeld in deze handleiding. De beschrijvingen en illustraties van deze handleiding zijn niet bindend. Terwijl de hoofdkenmerken van het product ongewijzigd blijven, behoudt het Bedrijf zich het recht voor om op ieder willekeurig moment die wijzigingen aan te brengen die zij geschikt acht om het product technisch, constructief en commercieel gezien te verbeteren, zonder deze publicatie te hoeven bijwerken.

ADVERTÊNCIAS DE USO E DE INSTALAÇÃO — PORTUGUÊS

Agradecendo-lhe pela preferência dada a este produto, a Empresa tem a certeza de que do mesmo irá obter os desempenhos necessários para o Seu uso. Ler com atenção o folheto "Manual de instruções" que acompanha este produto pois que fornece indicações importantes relativas à segurança, à instalação, ao uso e à manutenção
Este produto cumpre com as normas reconhecidas da técnica e com as disposições relativas à segurança. Confirmamos que esse está em conformidade com as seguintes directivas europeias: 2014/35/CEE,2014/30/CEE. O dispositivo é do tipo D segundo EN12453 e está em conformidade com a directiva 2006/42/CEE somente se estiver ligado a um quadro de controlo do mesmo fabricante dotado de circuito de verificação de avarias nos circuitos de segurança.
ATENÇÃO:
- nas operações de cablagem e instalação tomar como referência as normas vigentes e em todo o caso os princípios de boa técnica.
- modificações do dispositivo ou da configuração do aparelho sem consultar o fabricante podem determinar situações de perigo.
- Para a ligação dos contactos dos relés ao circuito de verificação da avaria é necessário consultar os esquemas de ligação dos dispositivos verificados citados no manual de instruções da central que se está a utilizar.
- a presença de outros dispositivos que utilizam os raios infravermelhos (fotocélulas) pode provocar interferências.

USO DO DISPOSITIVO
Manter as áreas que dão acesso ao dispositivo de segurança livre de obstáculos. Em particular, controlar que ramos e arbustos não interrompam o raio emitido pelo transmissor.
No caso de intervenção do dispositivo de segurança, não é necessário executar operações de rearme ou de reactivação porque a reposição do funcionamento normal do portão efectuar-se-á automaticamente.
MANUTENÇÃO DE DEMOLIÇÃO
Quando o dispositivo está ligado a um quadro de controlo do mesmo fabricante equipado com circuito de verificação de avarias nos circuitos de segurança não necessita de manutenção, pois que o controlo é efectuado automaticamente a cada manobra (intervalos de prova em conformidade com a análise de risco ou EN12453). No caso em que não se utilize o circuito de verificação de avarias nos circuitos de segurança é preciso fazer verificar por pessoal qualificado a funcionalidade do dispositivo a intervalos não superiores a 6 meses.
Os materiais que constituem o equipamento e a respectiva embalagem devem ser eliminados de acordo com as normas vigentes. No caso de mau funcionamento servir-se de pessoal qualificado.
Todas as operações de regulação, quer mecânicas que eléctricas, devem ser executadas somente por pessoal autorizado de acordo com as regras de segurança e com as instruções do fabricante. No caso em a que se deposite sujidade excessiva sobre a superfície das fotocélulas limpar com um pano as lentes da fotocélula.
DEMOLIÇÃO A eliminação dos materiais deve ser feita de acordo com as normas vigentes. Não deite o equipamento eliminado, as pilhas ou as baterias no lixo doméstico. Você tem a responsabilidade de restituir todos os seus resíduos de equipamentos elétricos ou eletrónicos deixando-os num ponto de recolha dedicado à sua reciclagem.
AVISOS
O bom funcionamento é garantido só se forem respeitados os dados contidos neste manual. A Empresa não se responsabiliza pelos danos provocados pelo incumprimento das normas de instalação e das indicações contidas neste manual. As descrições e ilustrações deste manual não constituem um compromisso. Deixando inalteradas as características essenciais do produto, a Empresa reserva-se o direito de efectuar em qualquer momento as alterações que ela achar necessárias para melhorar técnica, construtiva e comercialmente o produto, sem comprometer-se em actualizar esta publicação.

ΠΡΟΕΙΔΟΠΟΙΗΣΕΙΣ ΓΙΑ ΤΗ ΧΡΗΣΗ ΚΑΙ ΤΗΝ ΕΓΚΑΤΑΣΤΑΣΗ — ΕΛΛΗΝΙΚΑ

Σας ευχαριστούμε για την εμπιστοσύνη που δείξατε σε αυτό το προϊόν. Η Εταιρείας μας είναι βέβαιη ότι οι επιδόσεις του θα σας ικανοποιήσουν απόλυτα. Διαβάστε προσεκτικά το φυλλάδιο "Οδηγίες χρήσης" που συνοδεύει το προϊόν, καθώς παρέχει σημαντικές οδηγίες που αφορούν την ασφάλεια, την εγκατάσταση, τη χρήση και τη συντήρηση.
Το παρόν προϊόν ανταποκρίνεται στα αναγνωρισμένα τεχνικά πρότυπα και στους κανονισμούς σχετικά με την ασφάλεια. Η εταιρεία επιβεβαιώνει ότι ανταποκρίνεται στις ακόλουθες ευρωπαϊκές οδηγίες: 2014/35/ΕΟΚ, 2014/30/ΕΟΚ. Το σύστημα είναι τύπου D κατά το πρότυπο EN12453 και ανταποκρίνεται στην οδηγία 2006/42/ΕΟΚ, μόνον όταν είναι συνδεδεμένο σε πίνακα ελέγχου του ίδιου κατασκευαστή, ο οποίος διαθέτει κύκλωμα ελέγχου βλάβης στα κυκλώματα ασφαλείας.
ΠΡΟΣΟΧΗ:
- κατά τους χειρισμούς καλωδίωσης και εγκατάστασης αναφερθείτε στους ισχύοντες κανονισμούς και σε κάθε περίπτωση στις αρχές της ορθής τεχνικής.
- τροποποιήσεις στη διάταξη ή στη διαμόρφωση της συσκευής χωρίς να συμβουλευτείτε τον κατασκευαστή μπορούν να προκαλέσουν επικίνδυνες καταστάσεις.
- Για τη σύνδεση των επαφών των ρελέ στο **κύκλωμα εξακρίβωσης βλάβης** είναι απαραίτητο να αναφερθείτε στα σχέδια σύνδεσης των ελεγμένων διατάξεων που αναφέρονται στο εγχειρίδιο οδηγιών της κεντρικής μονάδας που χρησιμοποιείται.
- η παρουσία άλλων συστημάτων που λειτουργούν με υπέρυθρες ακτίνες (φωτοκύτταρα) μπορεί να προκαλέσει παρεμβολές.

ЭКСПЛУАТАЦИЯ УСТРОЙСТВА
Зоны, которые должны контролироваться устройством безопасности, должны быть свободными от препятствий. Â находились на пути лучей, испускаемых трансмиттером. В случае срабатывания устройства безопасности нет необходимости его выключать, а затем включать, или повторно активировать, поскольку восстановление функционирования ворот в нормальном режиме происходит автоматически.
ΣΥΝΤΗΡΗΣΗ
Όταν η διάταξη είναι συνδεμένη με έναν πίνακα ελέγχου του ίδιου κατασκευαστή που διαθέτει κύκλωμα εξακρίβωσης βλάβης στα κυκλώματα ασφαλείας, δεν χρειάζεται συντήρηση καθώς ο έλεγχος εκτελείται αυτόματα με κάθε χειρισμό (διαστήματα δοκιμής σύμφωνα με την ανάλυση κινδύνου ή EN12453). Σε περίπτωση που δεν χρησιμοποιείται το κύκλωμα εξακρίβωσης βλάβης στα κυκλώματα ασφαλείας, χρειάζεται να ελέγξει ειδικευμένο προσωπικό τη λειτουργικότητα της διάταξης ανά διαστήματα όχι μεγαλύτερα από 6 μήνες.
Τα υλικά που αποτελούν τον εξοπλισμό και τη συσκευασία του πρέπει να διατεθούν ως απόβλητα σύμφωνα με τους ισχύοντες κανονισμούς. Σε περίπτωση κακής λειτουργίας απευθυνθείτε σε ειδικευμένο προσωπικό.
Όλοι οι χειρισμοί ρύθμισης, μηχανικοί ή ηλεκτρικοί, πρέπει να εκτελούνται μόνο από εξουσιοδοτημένο προσωπικό σύμφωνα με τους κανονισμούς ασφαλείας και με τις οδηγίες του κατασκευαστή.
В случае чрезмерного отложения загрязнений на поверхности фотоэлементов необходимо протереть тряпкой линзы фотоэлемента.
ΔΙΑΛΥΣΗ Η διάθεση των υλικών πρέπει να γίνει σύμφωνα με την ισχύουσα νομοθεσία. Μην πετάτε τη χαλασμένη συσκευή σας και τις χρησιμοποιημένες μπαταρίες στα οικιακά απορρίμματα. Ενεργήστε υπεύθυνα παραδίδοντας όλα τα απορρίμματα από ηλεκτρικές ή ηλεκτρονικές συσκευές σε ένα σημείο συλλογής για την ανακύκλωσή τους. **ΠΡΟΕΙΔΟΠΟΙΗΣΕΙΣ**
Η καλή λειτουργία εξασφαλίζεται μόνον εάν τηρηθούν τα δεδομένα που αναφέρονται στο παρόν εγχειρίδιο. Η εταιρία μας δεν ευθύνεται για ζημιές που προκαλούνται από τη μη τήρηση των κανονισμών εγκατάστασης και των υποδείξεων που αναφέρονται στο παρόν εγχειρίδιο.
Οι περιγραφές και οι απεικονίσεις του παρόντος εγχειριδίου δεν είναι δεσμευτικές. Αφήνοντας αναλλοίωτα τα βασικά χαρακτηριστικά του προϊόντος, η εταιρία μας επιφυλάσσεται να επιφέρει ανά πάσα στιγμή τις τροποποιήσεις που θεωρεί απαραίτητες για την τεχνική, κατασκευαστική και εμπορική βελτίωση του προϊόντος, χωρίς να υποχρεούται να ενημερώσει το παρόν έντυπο.

OSTRZEŻENIA Z ZAKRESU UŻYTKOWANIA I INSTALACJI — POLSKI

Dziękujemy Państwu za zakup naszego produktu. Jesteśmy przekonani, że sprosta on Państwa oczekiwaniom. Prosimy uważnie przeczytać broszurę „Instrukcja" dołączoną do produktu, ponieważ znajdują się w niej ważne informacje dotyczące bezpieczeństwa, instalacji, użytkowania i konserwacji.
Produkt ten jest zgodny z normami technicznymi oraz z przepisami dot. bezpieczeństwa. Potwierdzamy, że jest zgodny z następującymi dyrektywami europejskimi: 2014/35/EWG, 2014/30/EWG. Zgodnie z normą ENI12453, urządzenie jest urządzeniem typu D i spełnia wymogi dyrektywy 2006/42/EWG wyłącznie wtedy, gdy jest połączone z panelem sterowania tego samego producenta, wyposażonym w obwód wykrywania awarii w obwodach bezpieczeństwa.
UWAGA:
- podczas wykonywania okablowania oraz podczas czynności instalacyjnych należy stosować się do wymogów obowiązujących norm oraz do zasad wiedzy technicznej.
- modyfikacje urządzenia lub jego konfiguracji, wprowadzone bez wiedzy producenta, mogą być przyczyną powstania sytuacji niebezpiecznych.
- aby uzyskać informacje na temat połączenia styków przekaźnikowych z **obwodem wykrywania usterek** należy zapoznać się ze schematami połączeniowymi urządzeń zaufanych przedstawionymi w instrukcji obsługi zastosowanej centralki.
- Obecność innych urządzeń wykorzystujących promienie podczerwone (fotokomórki) może być przyczyną powstawania zakłóceń.

EKSPLOATACJA URZĄDZENIA
W obrębie obszaru dostępowego do urządzenia zabezpieczającego nie powinny znajdować się przedmioty utrudniające dostęp. W szczególności należy sprawdzać, czy gałęzie drzew lub krzewy nie przecinają toru promieni emitowanych przez nadajnik. W przypadku zadziałania zabezpieczenia nie zachodzi konieczność ponownego uzbrojenia lub aktywacji, ponieważ brama wykonuje automatyczny reset funkcji roboczych.
KONSERWACJA I ZŁOMOWANIE
Jeżeli urządzenie jest połączone z panelem sterowania wyprodukowanym przez tego samego producenta, wyposażonym w obwód wykrywający awarię w obwodach bezpieczeństwa, nie wymaga ono konserwacji, ponieważ kontrola jest przeprowadzana automatycznie podczas każdego cyklu (przerwy testowe spełniają wymogi analizy ryzyka lub normy EN12453). W przypadku, gdy wykrywanie awarii w obwodach bezpieczeństwa nie jest wykorzystywane, sprawność urządzenia powinna być sprawdzana przez osoby posiadające odpowiednie uprawnienia w odstępach czasu nieprzekraczających 6 miesięcy.
Materiały, z jakich wykonane jest urządzenie oraz jego opakowanie należy utylizować zgodnie z obowiązującymi przepisami. W przypadku nieprawidłowości w działaniu należy się zwrócić o pomoc do osób posiadających odpowiednie uprawnienia.
Wszystkie regulacje, zarówno mechaniczne jak i elektryczne, powinny być wykonywane przez upoważnione osoby, zgodnie z zasadami bezpieczeństwa oraz zaleceniami producenta.
W przypadku zabrudzenia powierzchni fotokomórek, ich soczewki należy wyczyścić szmatką.
ROZBIÓRKA Wszelkie materiały należy usuwać zgodnie z obowiązującymi zasadami. Zużytego urządzenia, akumulatorków i wyczerpanych baterii nie należy wyrzucać wraz z odpadami domowymi. Użytkownik odpowiedzialny jest za dostarczenie wszystkich odpadów elektrycznych i elektronicznych do stosownych punktów zbiórki i recyklingu.
OSTRZEŻENIA
Prawidłowe działanie gwarantuje wyłącznie przestrzeganie danych przedstawionych w niniejszej instrukcji. Producent nie odpowiada za szkody spowodowane nieprzestrzeganiem norm instalacyjnych oraz wskazówek zawartych w niniejszej instrukcji.
Opisy i rysunki zamieszczone w niniejszej instrukcji nie są zobowiązujące. Producent zastrzega sobie prawo do wprowadzenia w każdym momencie modyfikacji, dzięki którym poprawią się właściwości techniczne, konstrukcyjne i handlowe produktu, pozostawiając niezmienione jego cechy podstawowe, bez konieczności aktualizacji niniejszej publikacji.

УКАЗАНИЯ ПО ЭКСПЛУАТАЦИИ И УСТАНОВКЕ — РУССКИЙ

Наша Компания благодарит Вас за выбор данного изделия и выражает уверенность в том, что с ним Вы приобретете все эксплуатационные качества, необходимые для Ваших целей. Внимательно прочитайте брошюру «Руководство по эксплуатации», прилагаемую к данному изделию, поскольку она содержит важные указания по безопасности, установке, эксплуатации и техническому обслуживанию.
Данное изделие соответствует нормам, действующим в технической сфере, а также предписаниям по технике безопасности. Подтверждаем, что данное изделие удовлетворяет требованиям следующих европейских директив: 2014/35/CEE, 2014/30/CEE. Данное устройство относится к типу D согласно стандарту EN12453 и соответствует директиве 2006/42/CEE только в том случае, если оно подсоединено к контрольному пульту того же изготовителя, снабженному контуром обнаружения неисправностей в цепях аварийной защиты.
ВНИМАНИЕ:
- При осуществлении монтажа кабельной проводки и установки необходимо соблюдать действующие нормы и, в любом случае, принципы надлежащей технической практики.
- внесение изменений в устройство или в конфигурацию аппаратуры без консультаций с изготовителем может привести к возникновению опасных ситуаций.
- При соединении контактов реле с **контуром обнаружения неисправностей** необходимо руководствоваться схемами соединений контролируемых устройств, приведенных в руководстве по эксплуатации используемого блока управления.
- наличие других устройств, использующих инфракрасное излучение (фотоэлементы) может вызвать помехи.

ЭКСПЛУАТАЦИЯ УСТРОЙСТВА
Зоны, которые должны контролироваться устройством безопасности, должны быть свободными от препятствий. В частности, необходимо проверить,чтобы ветва или растения не находились на пути лучей, испускаемых трансмиттером. В случае срабатывания устройства безопасности нет необходимости его выключать, а затем включать, или повторно активировать, поскольку восстановление функционирования ворот в нормальном режиме происходит автоматически.
ТЕХНИЧЕСКОЕ ОБСЛУЖИВАНИЕ И СЛОМ
Если устройство подсоединено к контрольному пульту того же самого изготовителя, снабженному контуром обнаружения неисправностей в цепях аварийной защиты, не требует технического обслуживания, поскольку контроль осуществляется автоматически при каждом маневре (интервалы проверок соответствуют анализу рисков или стандарту EN12453). В случае если контур обнаружения неисправностей в цепях аварийной защиты не используется, необходимо, чтобы квалифицированный персонал проверял функциональность устройства с интервалами, не превышающими 6 месяцев.
Материалы, из которых состоит оборудование, а также упаковка должны утилизоваться в соответствии с действующими нормами. В случае неполадок функционирования следует обратиться к помощи квалифицированного персонала. Все операции по регулировке, как механических, так и электрических частей, должны осуществляться персоналом, уполномоченным в соответствии с правилами техники безопасности, а также с инструкциями изготовителя.
В случае чрезмерного отложения загрязнений на поверхности фотоэлементов необходимо протереть тряпкой линзы фотоэлемента.
УТИЛИЗАЦИЯ Уничтожение материалов должно осуществляться в соответствии с действующими нормами. Не выбрасывайте ваш бракованный прибор, использованные батарейки или аккумуляторы вместе с бытовыми отходами. Вы несете ответственность за возврат всех ваших отходов от электрических или электронных приборов, оставляя их в пункте сбора, предназначенном для их переработки.
ПРЕДУПРЕЖДЕНИЯ И РЕКОМЕНДАЦИИ
Правильное функционирование гарантируется только при соблюдении указаний, приведенных в данном руководстве. Компания не несет ответственности за повреждения, причиненные в результате несоблюдения норм установки и указаний, приведенных в данном руководстве.
Описания и иллюстрации, приведенные в данном руководстве, не носят обязательного характера. Оставляя неизменными существенные характеристики изделия, Изготовитель оставляет за собой право в любой момент по собственному усмотрению и без предварительного уведомления вносить в изделие надлежащие изменения, улучшающие его технические, конструктивные и коммерческие свойства, не внося изменений в настоящее издание.

NÁVOD K OBSLUZE A INSTALACI — ČEŠTINA

Děkujeme, že jste si vybrali tento výrobek. Jsme si jisti, že jeho vlastnosti zcela uspokojí Vaše potřeby. Přečtěte si pozorně "Návod k obsluze", který doprovází tento výrobek, protože poskytuje důležité pokyny týkající se bezpečnosti, instalace, používání a údržby.
Výrobek odpovídá uznávaným technickým normám a příslušným bezpečnostním nařízením. Potvrzujeme, že vyhovuje těmto evropským směrnicím: 2014/35/ES, 2014/30/ES. Zařízení je typu D podle EN 12453 a je v souladu se směrnicí 2006/42/ES pouze tehdy, když je připojeno na ovládací panel stejného výrobce, vybavený kontrolním obvodem závad v bezpečnostních obvodech.
POZOR:
- při připojování kabelů a při instalaci dodržujte platné předpisy a zásady správné technické praxe.
- úpravy zařízení nebo změny konfigurace zařízení bez předchozí konzultace s výrobcem mohou způsobit nebezpečné situace.
- Pro spojení kontaktů relé k obvodu pro kontrolu závad se musí postupovat podle schémat zapojení **testovaných** zařízení, která jsou v návodu k obsluze pro používanou řídicí jednotku.
- přítomnost dalších zařízení, která používají infračervené paprsky (fotobuňky) může způsobit rušení.

POUŽÍVÁNÍ PŘÍSTROJE
Oblast přístupu k bezpečnostnímu zařízení musí být bez překážek. Zvláště pak kontrolujte, jestli větve a keře neruší paprsek vyzařovaný z vysílače. V případě zásahu bezpečnostního zařízení nejsou nutné činnosti pro obnovení systému nebo opětovnou aktivaci, protože k obnovení běžné činnosti vrat dojde automaticky.
ÚDRŽBA A LIKVIDACE
Když je zařízení připojeno na ovládací panel stejného výrobce, vybavený obvodem pro kontrolu závad v bezpečnostních obvodech, není údržba zapotřebí, protože kontrola se provádí automaticky při každém cyklu (intervaly kontrol v souladu s analýzou rizika nebo EN12453). V případě, kdy se nepoužívá obvod na kontrolu závad v bezpečnostních obvodech, je třeba nechat kvalifikovaným personálem zkontrolovat činnost zařízení v intervalech ne delších než 6 měsíců.
Materiály, ze kterých je zařízení vyrobenoa jeho obal, se musí likvidovat podle platných předpisů. V případě špatné činnosti se obraťte na kvalifikované odborníky. Všechny činnosti při mechanickém a elektrickém seřizování smí provádět pouze oprávněný personál v souladu s bezpečnostními pravidly a s pokyny výrobce.
V případě, kdy se velké množství nečistot usadí na fotobuňkách, očistěte čočky fotobuňky měkkým hadříkem.
LIKVIDACE Materiál se smí likvidovat pouze s dodržením platných předpisů. Vyřazená zařízení, baterie nebo akumulátory nevyhazujte do směsného komunálního odpadu. Máte povinnost odevzdat všechny odpady z elektrických a elektronických zařízení ve sběrných místech určených pro jejich recyklaci.
UPOZORNĚNÍ
Správná činnost je zaručena, pouze pokud se dodržují údaje uvedené v této příručce. Výrobce neodpovídá za škody způsobené nedodržením pravidel pro instalaci a pokynů uvedených v této příručce.
Popis a obrázky v této příručce nejsou závazné. Při neměnnosti základních vlastností výrobku si výrobce vyhrazuje právo provést kdykoli úpravy, které považuje za vhodné pro technické, konstrukční a obchodní zlepšení výrobku, aniž by musel upravovat tuto publikaci.

KULLANIM VE MONTAJ UYARILARI — TÜRKÇE

Bu ürünü aldığınız için teşekkür ederiz. Firmamız ürünün performansından ziyadesiyle memnun kalacağınızdan emindir. Bu ürün bir "Uyarılar" föyü ve bir "Montaj Kılavuzu" ile birlikte piyasaya arz edilir. Emniyet, montaj, çalıştırma ve bakımla ilgili önemli bilgiler verdikleri için her iki belge de dikkatle okunmalıdır. Bu ürün tanınmış teknik standartlara ve emniyet yönetmeliklerine uymaktadır. Aşağıdaki Avrupa Birliği Yönetmelikleri'ne uygun olduğunu beyan ederiz: 2014/35/EEC,2014/30/EEC.
Alet, EN12453 standardına göre D tipi güvenlik aksesuarı olarak da kullanılabilir ve sadece aynı üreticinin güvenlik devrelerinde arıza test devresi ile donatılmış bir kontrol paneline bağlanmış ise 2006/42/EEC direktifi öngörülerine uygun olarak kabul edilir.
DİKKAT:
- Kablo çekme ve kurma işlemlerinde yürürlükteki standartlara ve her halükarda iyi teknik prensiplerine uyulması gerekir.
- Üreticiye danışılmadan alete veya aparatın konfigürasyonuna yapılacak değişiklikler tehlikeli durumlara neden olabilir.
- Röle kontakları bağlantısı için güvenlik aksesuarlarının çalışma parametrelerinin sürekli olarak test edildiği bir kontrol ünitesi ile birlikte kullanıldığı durumlarda kullanılan kontrol ünitesinin fotosel test bağlantısı şemalarına bakılması gereklidir.
- Kızılötesi ışınları kullanan başka aletlerin mevcut bulunmaları (fotoseller) iletişimde parazit olmasına neden olabilir.

CİHAZIN KULLANIMI
Güvenlik cihazları arasındaki alanda; cihazların birbirleri ile olan iletişimine engel olabilecek herhangi bir engelin bulunmaması gerekmektedir. Özellikle, dalların ve çalıların verici tarafından yayılan ışın demetini kesmediklerini kontrol edin. Güvenlik cihazının tetiklenmesi halinde sistem; herhangi bir yeniden etkinleştirme işlemine gere kalmadan otomatik olarak kendini yenileyecektir.
BAKIM VE BERTARAF ETME
Aynı üreticinin tedarik etmiş olduğu güvenlik devrelerinde arıza test devresi ile donatılmış bir kontrol paneline bağlanmış olduğunda, kontrol her harekette otomatik olarak gerçekleştirildiğinden bakım gerekli değildir (deneme aralıkları, risk analizine veya EN12453 standardına uygundur). Güvenlik devrelerinde arıza test devresi kullanılmadığında vasıflı personel aracılığı ile aletin işlevselliğinin en az 6 aylık veya bu süreyi geçmeyecek aralıklar ile kontrol edilmesi gerekir.
Aparat ve ambalajını oluşturan materyallerin yürürlükteki yönetmeliklere uygun şekilde bertaraf edilmeleri gerekir. Herhangi bir arıza durumunda yetkili servise başvurun.
Gerek mekanik gerekse elektronik tüm ayarlama işlemleri güvenlik kurallarına ve üreticinin talimatlarına uygun olarak sadece yetkili personel tarafından gerçekleştirilmelidir.
Fotosel yüzeyi üzerinde aşırı kir birikmiş olması halinde, fotosel merceklerini bir bez ile temizleyin.
BERTARAF ETME Materyallerin bertaraf edilmesi, yürürlükteki standartlara uyularak yapılmalıdır. Artık kullanılmayacak cihazınızı, tükenmiş pilleri veya aküleri ev çöpüne atmayınız. Elektrikli veya elektronik cihazlardan kaynaklanan bütün atıklarınızı, bunların geri dönüşümlerini gerçekleştiren özel bir toplama merkezine götürerek iade etme sorumluluğuna sahipsiniz.
UYARILAR
Sadece elinizdeki kılavuzda yer alan bilgilere uyulduğu takdirde doğru çalışma sağlanır. Bu kılavuzdaki montaj standartlarına ve talimatlara uyulmamasından dolayı ortaya çıkan her hangi bir hasardan dolayı şirketimiz sorumlu tutulamaz.
Elinizdeki kılavuzda yer alan açıklamalar ve çizimler bağlayıcı değildir. Firmamız ürünün temel özelliklerinde değişiklik yapmaksızın ürünün teknik, üretim ve ticari açıdan iyileştirilmesi için uygun gördüğü her hangi bir değişikliği her hangi bir zamanda ve elinizdeki yayını güncelleştirme taahhüdüne girmeksizin yapma hakkını saklı tutar.